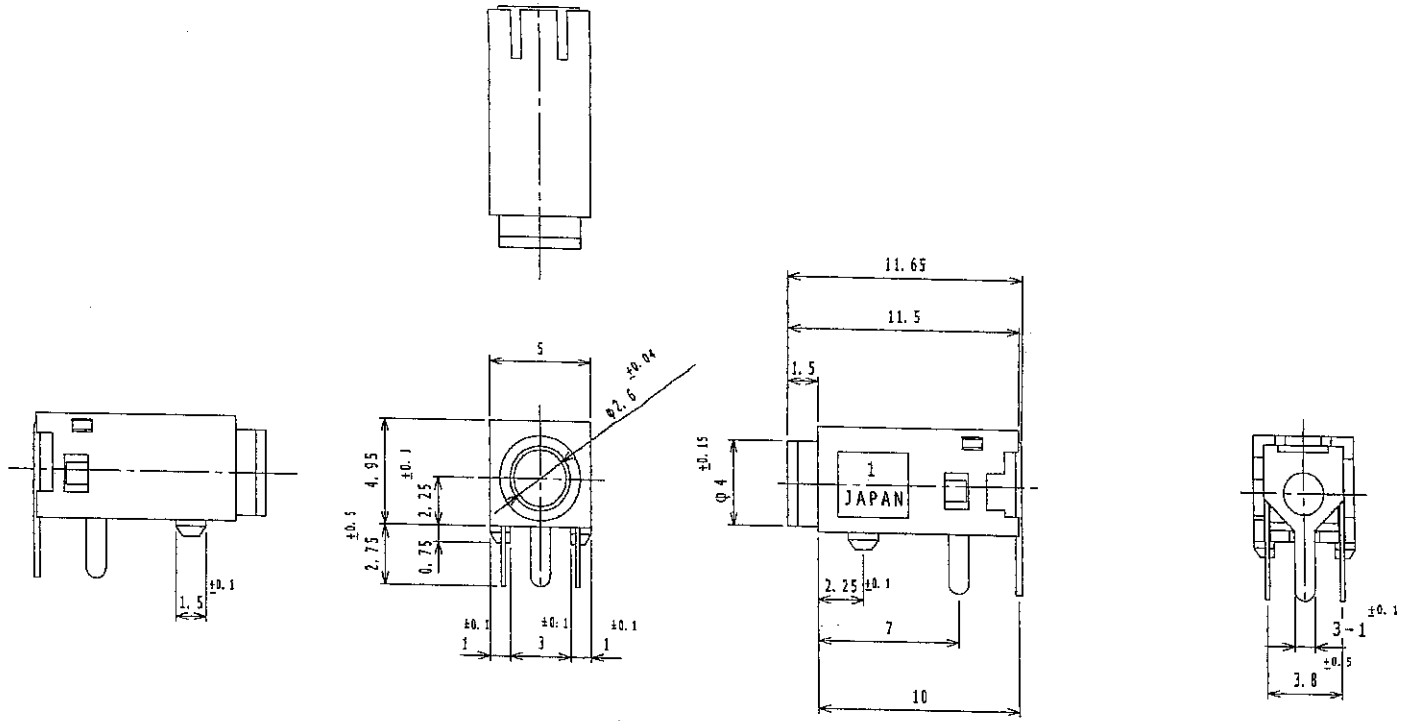

t1.0 プリント基板参考図
PC BOARD HOLE LAYOUT
(公差+0.1, 銅箔面側より見る,)
BOTTOM VIEW

回路図
CIRCUIT

仕様
SPECIFICATION

耐電圧 : AC500V 1分間
DIELECTRIC STRENGTH:500V AC FOR ONE MINUTE.
接触抵抗 : 50mΩ以下
CONTACT RESISTANCE:50mΩ MAX
絶縁抵抗 : DC500Vにて100MΩ以上
INSULATION RESISTANCE:100MΩ MIN. AT 500V DC.

TOLERANCE	SCALE	DATE
±0.3	4/1	9/10/20

LET	PART NAME	MATERIAL	QTY	FINISH	NOTE
5	スリーブメタル METAL SLEEVE	黄銅	1	Ni	
4	本体 HOUSING	PBT-G30%	1		黒 UL94V-0
3	リングバネ TERMINAL R	PBS t=0.2	1	Sn	
2	チップバネ TERMINAL T	PBS t=0.3	1	Sn	
1	スリーブバネ TERMINAL S	PBS t=0.2	1	Sn	

SHOGYO INTERNATIONAL CORP.

#MJ-2-348A0