Kingbright ДЕРЖАТЕЛИ ДЛЯ СВЕТОДИОДОВ

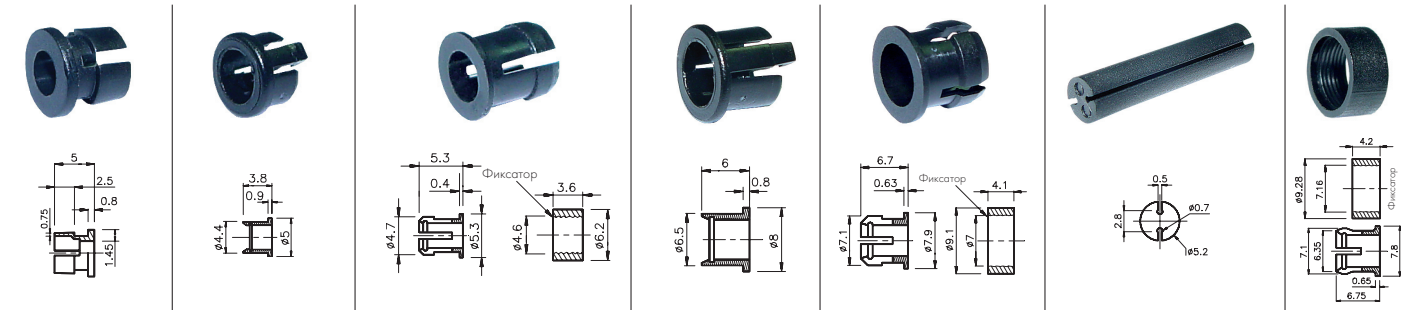

CB-30	RTC-31	RTC-32	RTC-51	RTC-52	BR-A	CB-50
∅2.9 мм	∅3 мм	∅3 мм	∅5 мм	∅5 мм	∅5 мм	∅5 мм

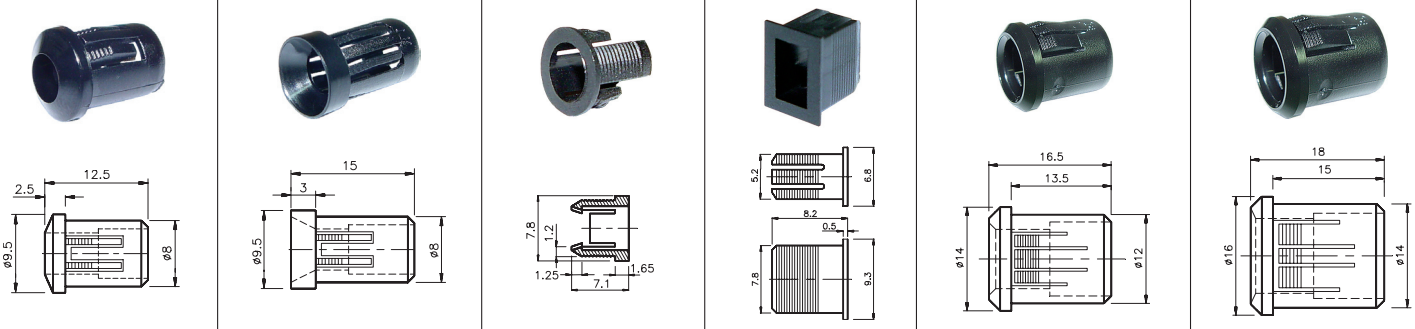

RTF-5010	RTF-5020	CB-55	AF	RTF-8080	RTF-1090
∅5 мм	∅5 мм	∅5.1 мм	5.2 x 7.8 мм	∅8 мм	∅10.1 мм

Kingbright ЦОКОЛЬНЫЕ СВЕТОДИОДНЫЕ ЛАМПЫ

ТЕХНИЧЕСКИЕ ХАРАКТЕРИСТИКИ

Рабочее напряжение: . . . . . 6, 12, 28 В
Макс. прямой ток: . . . . . 23 - 24 мА
Макс. обратное напряжение: . . . . . 5 В
Диапазон рабочих температур: . . . . . -40...+70°С
Тип линзы: . . . . . прозрачная

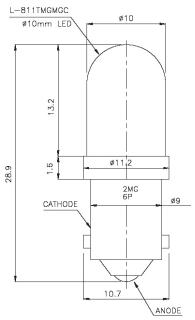

BLB102

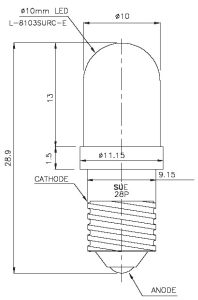

BLS101

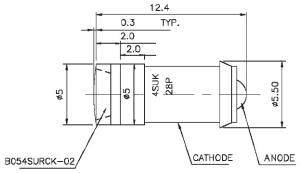

BLFA054

Наименование	Напряжение, В	Цвет свечения	Длина волны, нм	Сила света, мКд	Угол обзора
BLB102MGC-6V-P	6	зеленый	568	900	40°
BLB102MGC-12V-P	12		568	800	
BLB102SURC-E-6V-P	6	красный	630	2200	
BLB102SURC-E-12V-P	12		630	1800	
BLB102SYC-12V-P	12	желтый	588	1200	
BLB102SYC-6V-P	6		588	1300	
BLB101SYC-6V-P	6		588	1300	20°
BLB101SYC-12V-P	12		588	1200	
BLB101SYC-28V-P	28		588	380	

Наименование	Напряжение, В	Цвет свечения	Длина волны, нм	Сила света, мКд	Угол обзора
BLS101MGC-6V-P	6	зеленый	568	900	20°
BLS101MGC-12V-P	12		568	800	
BLS101SURC-E-6V-P	6	красный	630	2200	
BLS101SURC-E-12V-P	12		630	1800	
BLS101SYC-6V-P	6	желтый	588	1300	
BLS101SYC-12V-P	12		588	1200	

Наименование	Напряжение, В	Цвет свечения	Длина волны, нм	Сила света, мКд	Угол обзора
BLFA054MBC-6V-P	6	синий	466	35	110°
BLFA054MBC-12V-P	12		466	35	
BLFA054MGCK-6V-P	6	зеленый	570	460	
BLFA054MGCK-12V-P	12		570	460	
BLFA054MWC-6V-P	6	белый	X=0.33 Y=0.34	130	
BLFA054MWC-12V-P	12			130	
BLFA054SECK-6V-P	6	красный	601	760	
BLFA054SECK-12V-P	12		601	760	
BLFA054SURCK-6V-P	6		635	510	
BLFA054SURCK-12V-P	12		635	510	
BLFA054SYCK-6V-P	6	желтый	590	130	
BLFA054SYCK-12V-P	12		590	130	